TRUMPF

TruTool N 350

(1A2)

2805-900-3
141106-
TCHG511du

6bar

VERSANDANSCHRIFT:

ADDRESS: .....

ADRESSE DU DESTINATAIRE: .....

CONSIGNACIÓN: .....

INDIRIZZO PER LA SPEDIZIONE: .....

TRUMPF

.....

.....

.....

Telefax No.

.....

NO.	BEST.-NR. ORDER. NO. NO. DE REF. NO. DE REF. NO. D'ORDINE	ERSATZTEIL DIN SPARE PART PIECE DE RECHANGE PIEZA DE RECAMBIO PEZZO DI RICAMBIO	STÜCK QUAN. QUAN. CANT. QUAN.
1	096748		
2	093536	Standard	
3	098281	No.: 3 + 1 + 4	
4	097869		
5	093535		
6	093538	Standard	
7	093539		
9	094676	14/26x0.3	
10	094666	HK3520 DIN618	
11	094669	No.:11+10	
12	094667	K14X18X15 DIN5405	
13	085111	K14X18X13 DIN5405	
14	010634	3M6X14 DIN6325	
15	094664		
17	119717		
19	104854		
20	014583	M5X25 DIN912	
21	094675		
22	113038		
30	131182		
31	131062		
32	135605		
33	069321		
300	119981		
301	119978	12x32x10 DIN625	
302	119982	M6x25-8.8 DIN912	
303	119973		
304	119970		
305	119972		
306	119971		
307	119974		
308	119979		
309	121785	12x28x12 DIN616	

NO.	BEST.-NR.	ERSATZTEIL DIN	STÜCK
310	119983		
311	121787		
312	121786		
313	049468		
314	119984		
315	119975		
316	119963	M3X8-8.8 DIN912	
317	119964		
318	119959		
319	119965		
320	119960		
321	119967		
322		-->325	
323		-->325	
324	119958		
325	119962	inkl. 322, 323	
326	049409		
327	119969		
328	119968		
329	114094		
330	114095		
331	119980		
332	119957		
333	119966		
334	122959		
335	021474	32x1.2 DIN472	
336	122632		
337	122633		

NO.	BEST.-NR.	ERSATZTEIL DIN	STÜCK

BEST.-NR. ORDER. NO. NO. DE REF. NO. DE REF. NO. D'ORDINE		STÜCK QUAN. QUAN. CANT. QUAN.

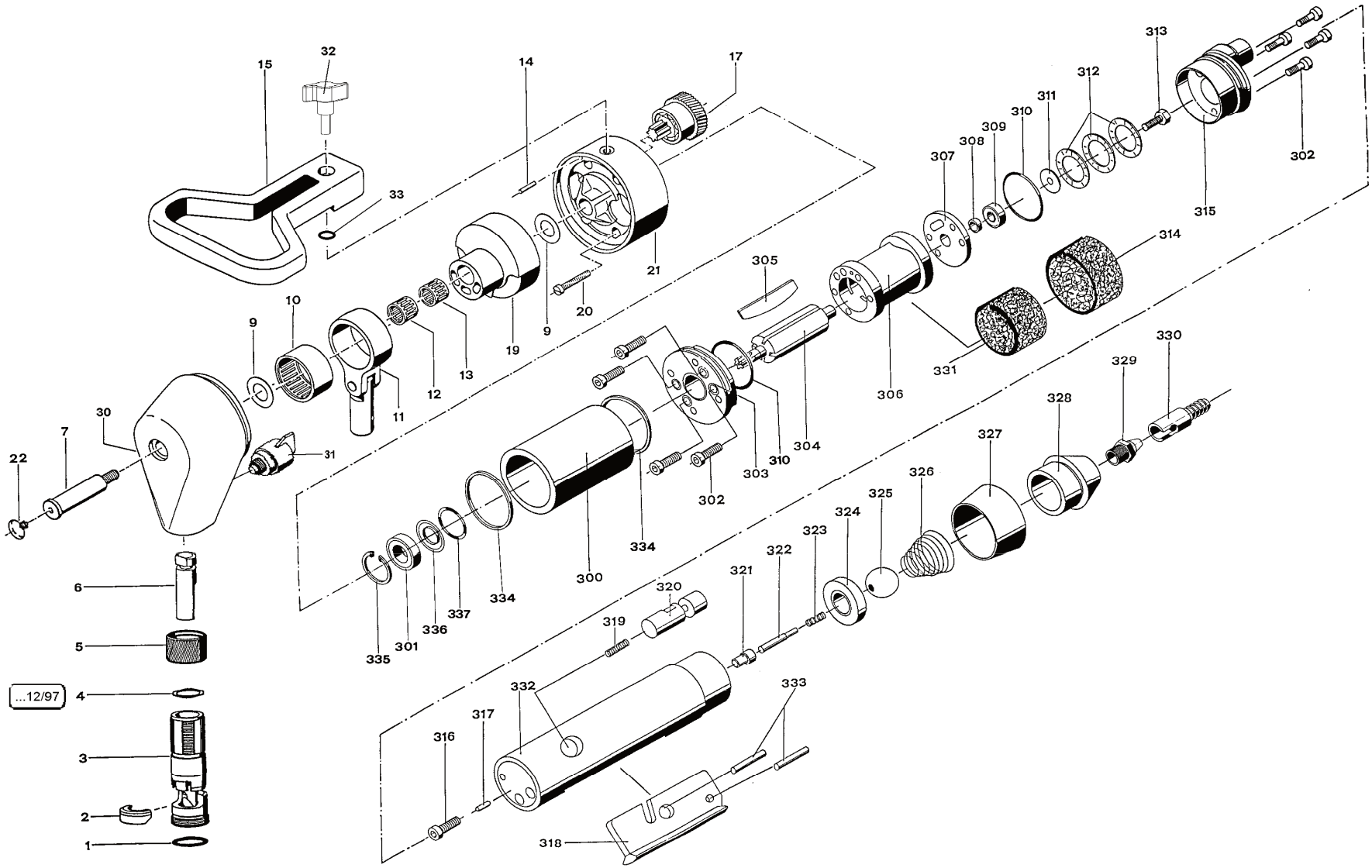
...12/97
1
2
3
4
5
6
7
9
10
11
12
13
14
15
17
19
20
21
22
30
31
32
33
300
301
302
303
304
305
306
307
308
309
310
311
312
313
314
315
316
317
318
319
320
321
322
323
324
325
326
327
328
329
330
331
332
333
334
335
336
337