TRUMPF

N700-0

2727-900-3_05
22.05.2013
TCHG635la

SPANNUNG VOLTAGE TENSION TENSIÓN TENSIONE	**230V 50/60Hz D** **230V 50/60Hz CH** **110V 50 GB** **120V 50/60Hz USA** **220V 60Hz KR**

VERSANDANSCHRIFT:

ADDRESS: .....

ADRESSE DU DESTINATAIRE: .....

CONSIGNACIÓN: .....

INDIRIZZO PER LA SPEDIZIONE: .....

TRUMPF

.....

.....

.....

Telefax No.

.....

NO. ORDER. NO. NO. DE REF. NO. DE REF. NO. D'ORDINE	BEST.-NR.	ERSATZTEIL DIN SPARE PART PIECE DE RECHANGE PIEZA DE RECAMBIO PEZZO DI RICAMBIO	STK. QUAN. QUAN. CANT. QUAN.
1	0098722	7	
4	0106709	M6X18-12.9 DIN 912	
5	1274571		
6	0119173		
7	0098712	Pos. 7 + 6 + 8	
8	0102146	44,17X1,78 DIN 916	
9	0104589	STANDARD	
10	0098720		
11	0089824		
12	0098717		
13	0021148	13X1-FDST DIN 471	
14	0004795		
15	0014826	M6X50-12.9 DIN 912	
16	0098715		
18	0103736	6304.2RSRT DIN 625	
19	0004810		
20	0027219	K 30X37X16 DIN 3770	
21	0098724		
22	0012424	A6X6X16-C45k DIN 6885	
23	0026522	6305-Z DIN 625	
24	0021563	62X2-FDST DIN 472	
26	0117390		
28	0021202	20X1,2-FDST DIN 471	
29	0069981	GEH. A5X5X12 DIN 6885	
31	0070068	RNA 4900 DIN 617	
32	0023151		
33	0064687		
34		--> No. 211	
35	0014770	M6x25-12.9 DIN912	
36	0117590	M12X20 DIN 914	
37	0105083	M14X45-8.8 BN DIN 912	
38	0103555		
201	0021164	15X1-FDST DIN 471	

NO.	BEST.-NR.	ERSATZTEIL DIN	STK.
	0032800	No.202-234	
202	0083038	M5X50-8.8 DIN 6912	
204	0031126		
205	0106640	6201-2RSR DIN 625	
206	0112396		
207	0021482	DIN 472	
211	0083089	220-230V 50/60Hz	
211	0083232	110-115V 50/60Hz	
211		incl. 34+213	
212	0050261		
213	0380092		
214	0083224		
215	0083091		
216	0083046	B 4,8X78-ST DIN 7976	
217	0083100	220-230V 50/60Hz	
217	0083119	110-115V 50/60Hz	
218	0083127		
219	0083151		
220	0083062	4,2X13-ST DIN 7981	
221	0083135	220-230V 50/60Hz	
221	0083143	110-115V 50/60Hz	
222	0083160		
223	0086169	4,2X16-ST DIN 7981	
224	0083216		
225	0083208		
226	0083178	110-120V 50/60Hz	
226	0083178	220-230V 50/60Hz ...08/01	
226	0350330	220-230V 50/60Hz 08/01...	
227	0083186	D, CH, GB, PL, KR	
228	0050032		
229	0083054	3,5X16-ST DIN 7981	
230	0049883		
231	0386928	230V 50/60Hz D	
231	1602896	230V 50/60Hz CH	
231	0386929	110V 50/60Hz GB	
231	0033235	115V 50/60Hz USA	
231	0386928	220V 50/60Hz KR	

NO.	BEST.-NR.	ERSATZTEIL DIN	STK.
232	0083070	4,2X25-ST DIN 7979	
233	0020842		
234	0016209	M5X30-8.8 DIN 6912	
235	0350329	D, CH, PL, KR 08/01...	

Verschleissteile und Originalzubehör siehe letzte Seite [D]

Wearing parts and original accessories see last page [GB]

Pièces d'usure et accessoires d'origine voir dernière page [F]

Piezas de desgaste y accesorios originales ver la última página [E]

Pezzi d'usura i accessori originali vedere ultima pagina [I]

Slitdelar och Originaltillbehör se sista sidan [S]

BEST.-NR. ORDER. NO. NO. DE REF. NO. DE REF. NO. D'ORDINE		STÜCK QUAN. QUAN. CANT. QUAN.

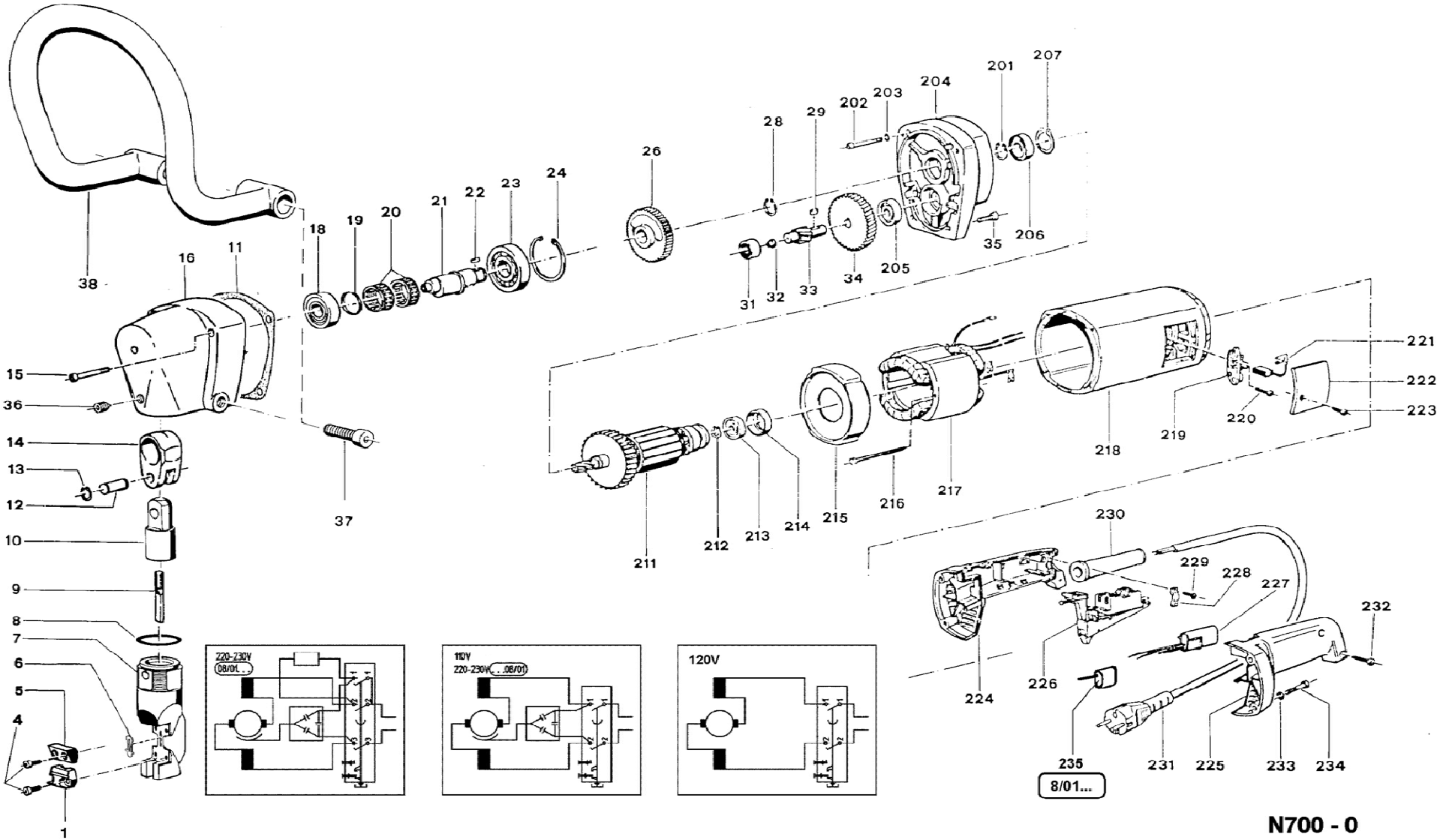

N700 - 0

Fig. 9008 14.8.01 pg