TRUMPF

TruTool F 300 (1B1)

TCHG511er

SPANNUNG VOLTAGE TENSION TENSIÓN TENSIONE	
100V 50/60Hz	
120V 50/60Hz	
230V 50/60Hz	

VERSANDANSCHRIFT:

ADDRESS: .....

ADRESSE DU DESTINATAIRE: .....

CONSIGNACIÓN: .....

INDIRIZZO PER LA SPEDIZIONE: .....

TRUMPF 1501331

.....

.....

.....

Telefax No.

.....

NO. ORDER. NO. NO. DE REF. NO. DE REF. NO. D'ORDINE	BEST.-NR. SPARE PART PIECE DE RECHANGE PIEZA DE RECAMBIO PEZZO DI RICAMBIO	ERSATZTEIL	DIN	STK. QUAN. QUAN. CANT. QUAN.
1	0136604			
2	0136078			
4	0136077			
5	0751876	5m6x36	DIN6325	
6	0136076			
8	0030910	35.5x18.3x2	DIN2093	
9	0802929	35.5x18.3x1.2	DIN2093	
10	0137461	M5x35	DIN6912	
11	0014605	M5x35	DIN912	
12	0136773			
13	0135479			
14	0135480			
16	0135921			
17	0135477			
18	0135478			
19	0075574	M6x20	DIN7991	
20	0027758	6000-2Z	DIN625	
21	0920881			
22	0138946			
23	0010740	5m6x24	DIN6325	
24	0259286			
25	0135791			
26	0085437	6m6x6x55	DIN6325	
27	0259287	(inkl. Pos.28,30)		
28				
29	0053510	4h6x14	DIN6325	
30	0135922	HK 0810	DIN618	
31	0136151			
32	0257947			
33	0256686			
34	0256687			
35	0136153			
36	0256692			

NO.	BEST.-NR.	ERSATZTEIL	DIN	STK.
37	0012289	A4x4x10-C4	DIN6885	
38	0971512	verstärkt		
39	0256646			
40	0014745	M6x16	DIN912	
41	0014605	M5x35	DIN912	
42	1265950			
43	0970584	Blau		
44	0050760	A3x3x12-St60	DIN6885	
45	0027669	608-2Z	DIN625	
46	0256684			
47	0102437	HK 0509	DIN618	
48	0076424	5x10x0.2	DIN988	
49	0256644			
51	0021113	10x1-FDST	DIN471	
53	0027693	625	DIN625	
54	0138800			
55	0347724	100V; 120V 50/60Hz		
55	0347722	230V 50/60Hz		
60	0921207	verstärkt		
61	0921208	verstärkt		
62	0027650	607	DIN625	
63	1271191			
65	0147772	M5x20	DIN7500	
66	0131215	3M6X12	DIN6325	
501	0096688			
502	0349341			
503	0100851	M4X12-8.8 MK	DIN 7985	
504	0963651			
505	0021105	9X1-FDST	DIN 471	
506	0356874			
507	0349348			
508	0349345			
509	0356875			
510	0349289	220-230V		
	0349438	100-120V		
511	0349343			
512	0349344			

NO.	BEST.-NR.	ERSATZTEIL	DIN	STK.
513	0974108			
514	0349285	100-230V		
515	0349288			
516	0349287			
517	0349337			
518	0349336			
519	0349341			
520	0349338			
521	0101405	D 230V 50/60Hz		
	0054266	USA 120V 50/60Hz		
	0054266	J 100V 50/60Hz		
	0101405			
522	0349440			
523	0349439			
524	0349291	220-230V		
	0349354	100-120V		
525	0349335			
526	0349334			
527	0349350	220-230V		
	0349442	100-120V		
528	0349290	220-230V		
	0349353	100-120V		
529	0349286			
530	0349292			

NO.	BEST.-NR.	ERSATZTEIL	DIN	STK.

Verschleissteile und Originalzubehör siehe letzte Seite [D]

Wearing parts and original accessories see last page [GB]

Pièces d'usure et accessoires d'origine voir dernière page [F]

Piezas de desgaste y accesorios originales ver la última página [E]

Pezzi d'usura i accessori originali vedere ultima pagina [I]

Slitdelar och Originaltillbehör se sista sidan [S]

BEST.-NR. ORDER. NO. NO. DE REF. NO. DE REF. NO. D'ORDINE		STÜCK QUAN. QUAN. CANT. QUAN.

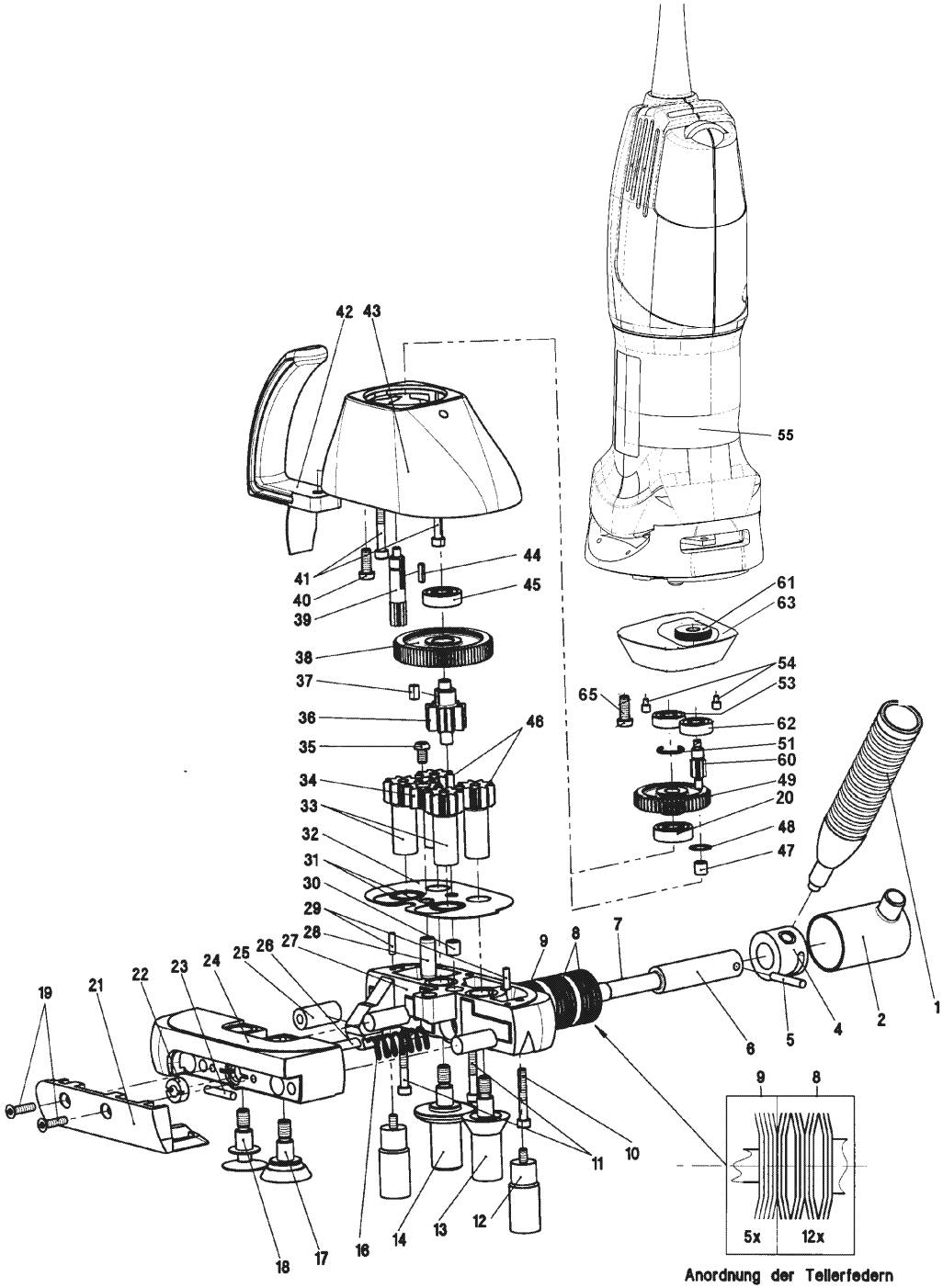
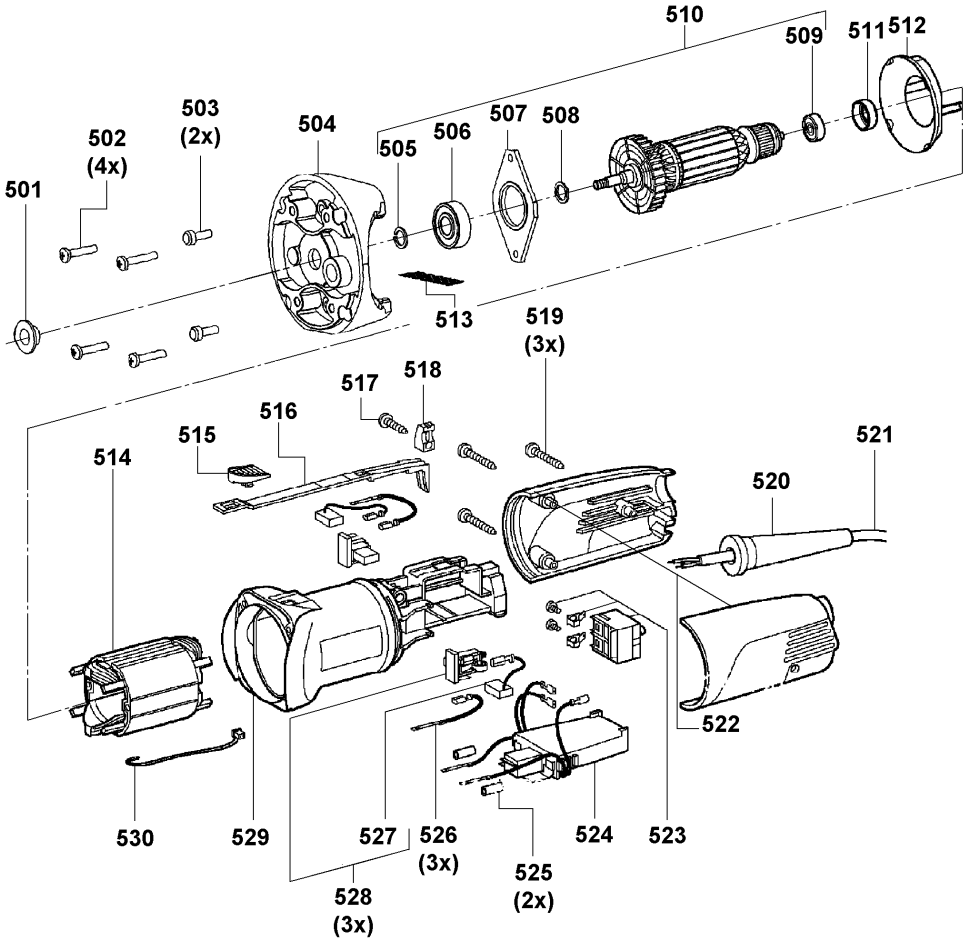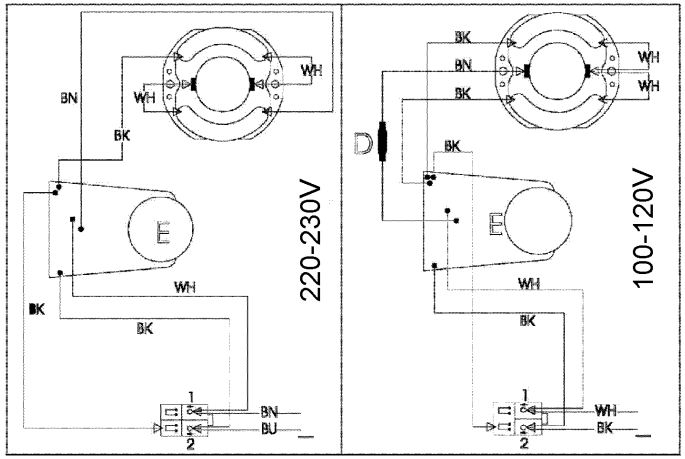
Anordnung der Tellerfedern